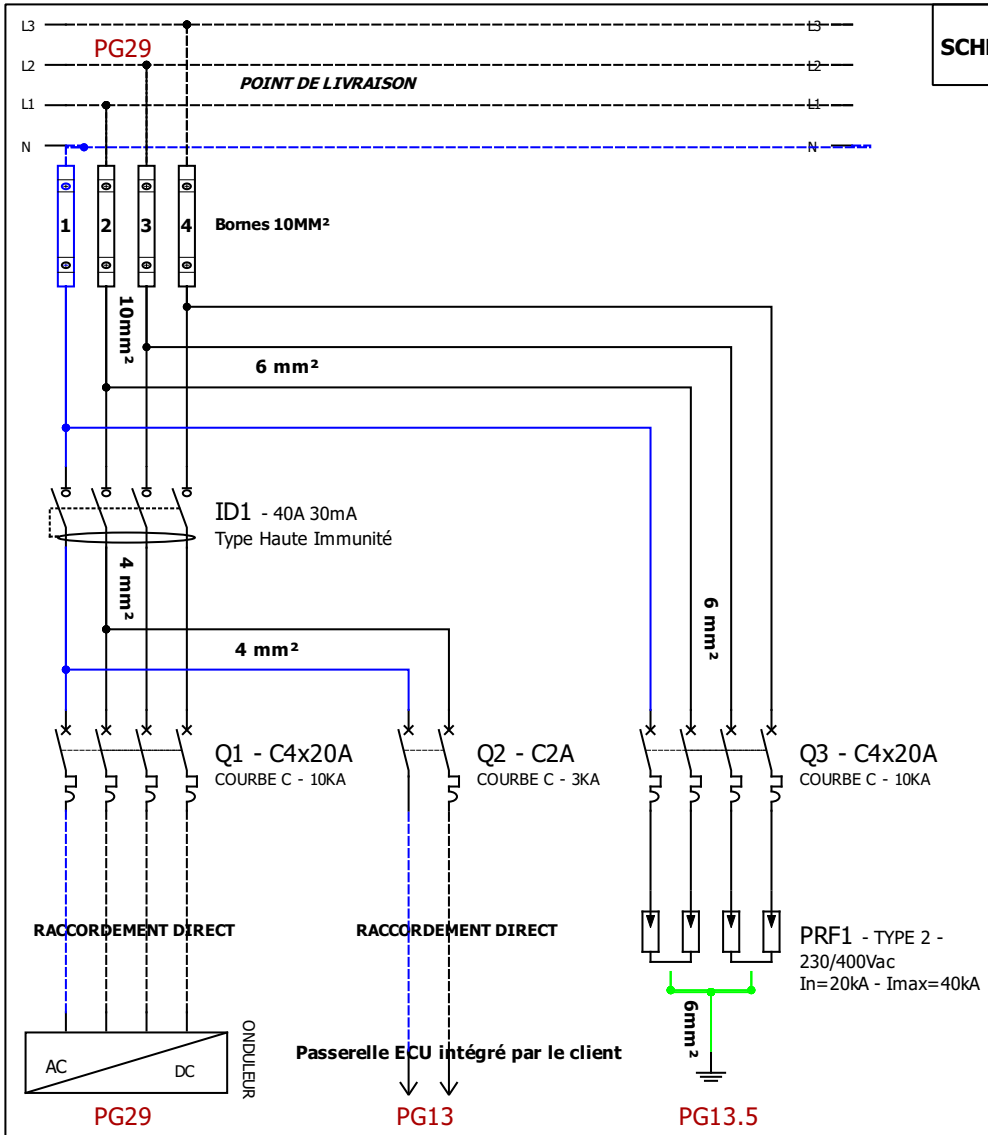

SCHEMA ELECTRIQUE

IMPLANTATION

Coffret IP65 54 modules plastique ABS
NOTES Atelier:
>Ne pas faire les trous des PE

>INTERGRATION PAR LE CLIENT DU ECU SUR LE RAIL DIN HAUT
>LAISSER UNE PLACE POUR LE CLIENT

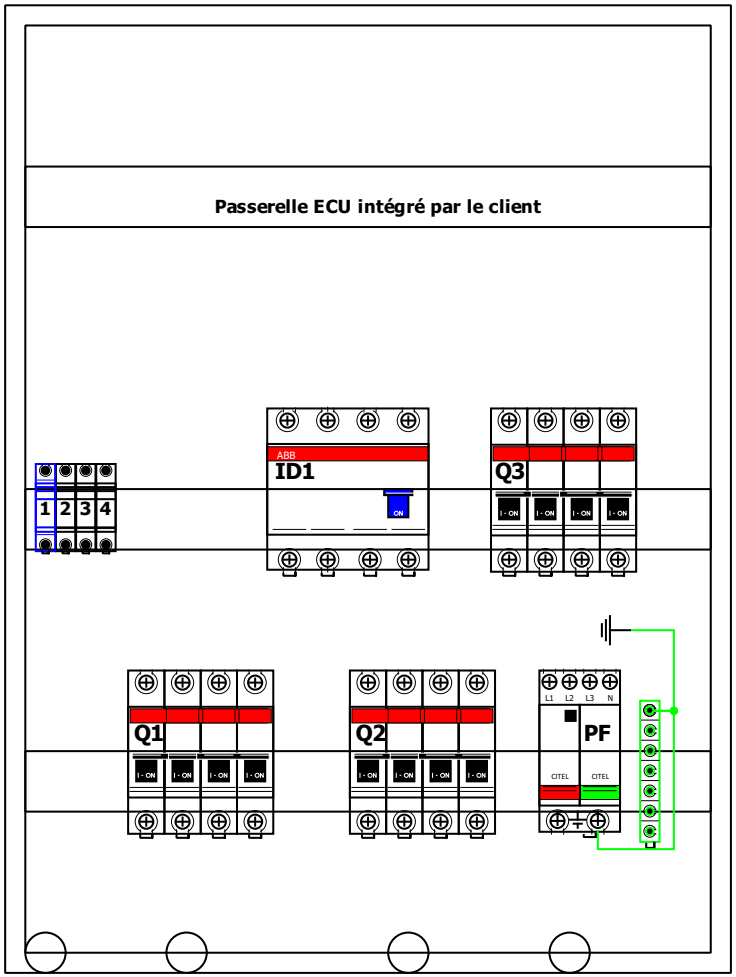

Auteur : ER	COFAC-APS-9KW	Fichier : DV 75303
Date : 16/04/2024		Folio : 1/1